přestavba základní školy
Jana Ámose Komenského
v Kutné Hoře
na knihovnu

NÁVRH INTERIÉRU

PŘÍLOHA / KNIHA SVÍTIDEL

Označení svítidla : A1

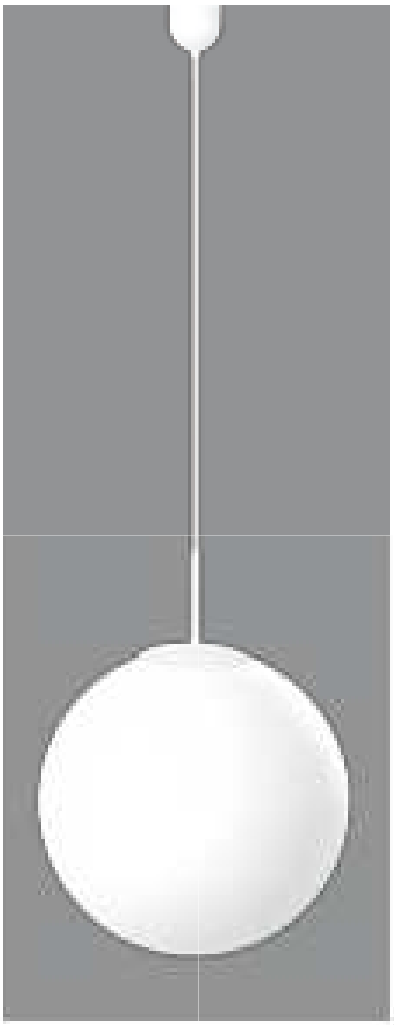

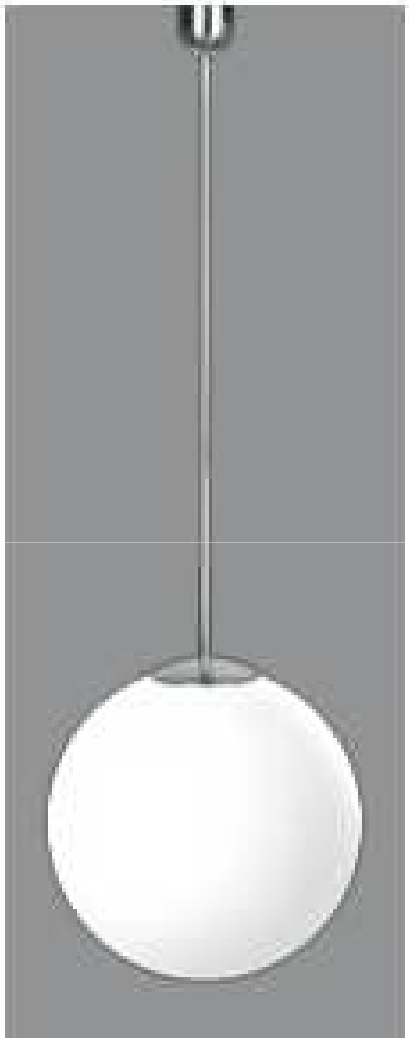

Mechanické parametry:
Typ instalace : stropní/závěsná
Materiál tělesa svítidla : opál
Materiál difuzor : sklo
Typ difuzoru : opál
Rozměry **: A 600**, C 1000
Barva : závěs ocelový bíle lakovaný, chromovaný, mosazný nebo nerezový
Umístění : chodba - vstup

Elektrotechnické parametry:
Vstupní napětí : 230V/50HZ
Izolační třída : I
Stupeň krytí : IP 20
Další označení : F
Celkový příkon : 138W
Elektronický předřadník : ne
DIM : ne

Světelně-technické parametry:
Křivka svítivosti : viz obr.
Účinnost :78,1%
Zdroj : 3x 57W
Světelný tok zdroje : 9600lm
Barevné podání :3000K

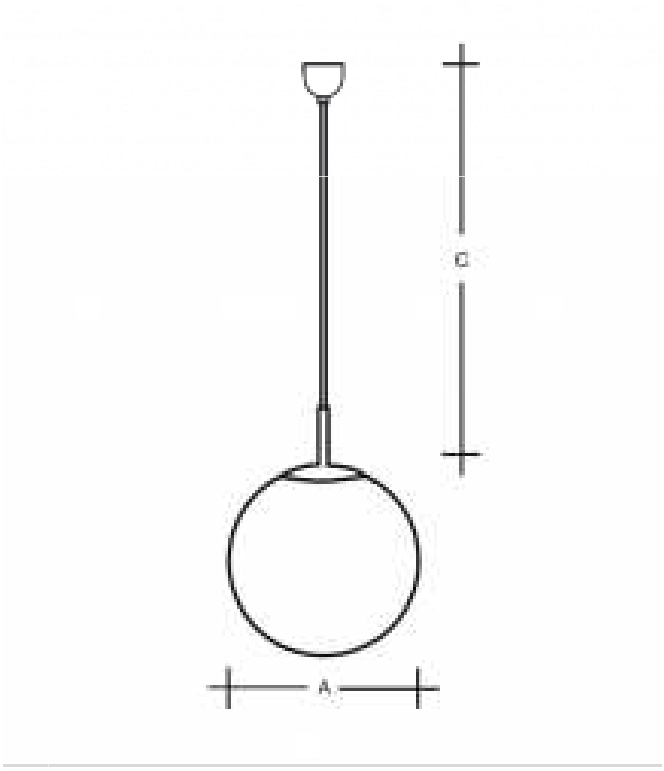

Označení svítidla : A2 a

Mechanické parametry:
Typ instalace : stropní/přisazené
Materiál tělesa svítidla :
Materiál difuzor :
Typ difuzoru : opál Rozměry : L295mm, B 295mm, H45mm + montážní krabice L280,B140, H38
Barva : bílá
Umístění :WC , schodiště

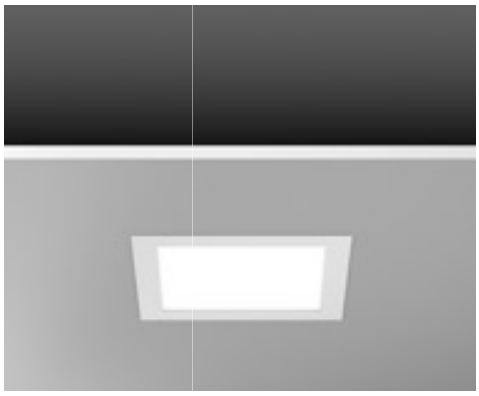

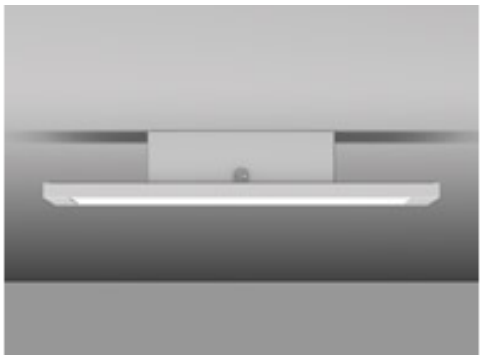

Elektrotechnické parametry:
Vstupní napětí :230V/50Hz
Izolační třída : I
Stupeň krytí : IP 40
Další označení : F
Celkový příkon : 25W
Elektronický předřadník : ano
DIM : ne

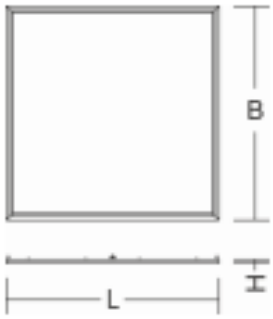

Světelně-technické parametry:
Křivka svítivosti : viz obr.
Účinnost : 100%
Zdroj : LED
Světelný tok zdroje : 2100lm
Barevné podání: 3000K

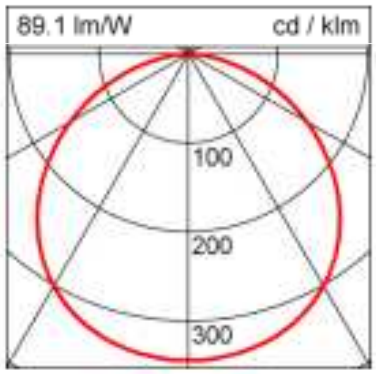

Označení svítidla : A2 b

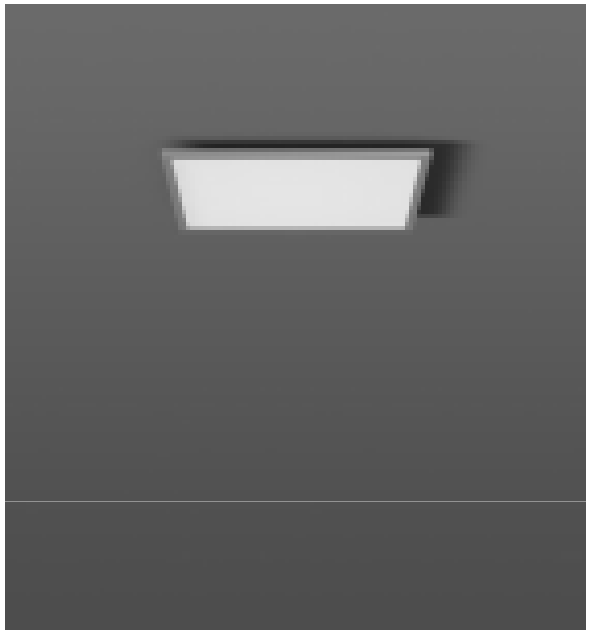

Mechanické parametry:
Typ instalace : stropní/přisazené
Materiál tělesa svítidla : Materiál difuzor :
Typ difuzoru : opál
Rozměry : H 49, L 598 x 598
Barva : bílá
Umístění : chodby 1-3NP

Elektrotechnické parametry:
Vstupní napětí : 230V/50Hz
Izolační třída : I
Stupeň krytí : IP 40
Další označení : F
Celkový příkon : 58W
Elektronický předřadník : ano
DIM : ne

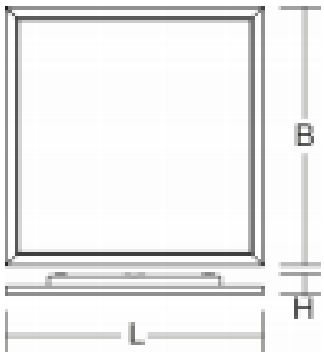

Světelně-technické parametry:
Křivka svítivosti : viz obr.
Účinnost : 100%
Zdroj : LED
Světelný tok zdroje : 4250 lm
Barevné podání: 3000K

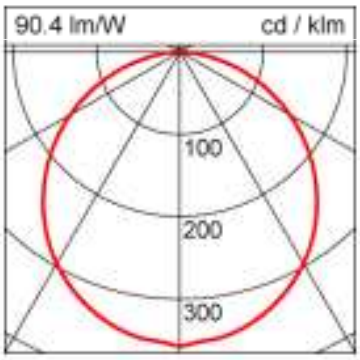

Označení svítidla : A3

Mechanické parametry:
Typ instalace : ATYP
Materiál tělesa svítidla :
Materiál difuzor :
Typ difuzoru :
Rozměry
Barva :
Umístění : chodba – LED pásky – prosvícená plocha ATYP

Elektrotechnické parametry:
Vstupní napětí : 230V/50Hz
Izolační třída : I
Stupeň krytí : IP
Další označení :
Celkový příkon :
Elektronický předřadník :
DIM : ne

Světelně-technické parametry:
Křivka svítivosti : viz obr.
Účinnost :
Zdroj : LED pásky
Světelný tok zdroje :
Barevné podání :

Označení svítidla : A4

Mechanické parametry:
Typ instalace : nástěnné
Materiál tělesa svítidla : hliník
Materiál difuzor :
Typ difuzoru :
Rozměry : viz. Obr.
Barva : Bílá -bílá
Umístění : chodba - pilíře

Elektrotechnické parametry:
Vstupní napětí : 230V50Hz
Izolační třída : I
Stupeň krytí : IP 20
Další označení :
Celkový příkon : 8W
Elektronický předřadník : ano
DIM : ne

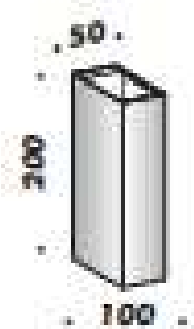

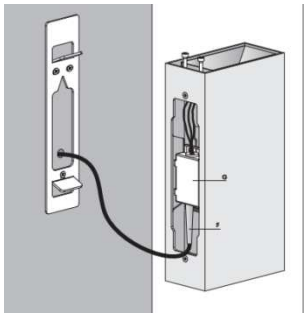

Světelně-technické parametry:
Křivka svítivosti : viz obr.
Účinnost :
Zdroj : LED
Světelný tok zdroje : 500lm
Barevné podání : 3000 K

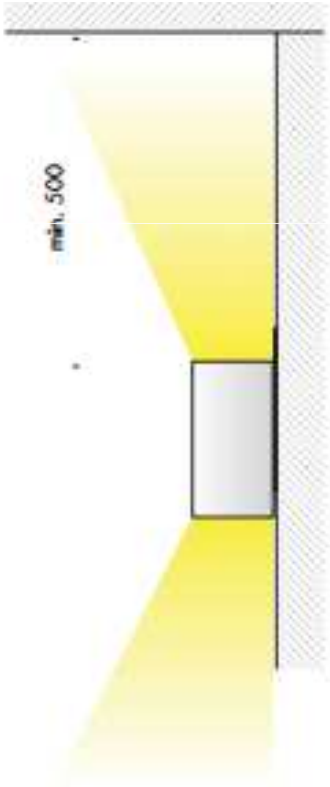

Označení svítidla : A5

Mechanické parametry:
Typ instalace : nástěnné
Materiál tělesa svítidla : hliník
Materiál difuzor :
Typ difuzoru :
Rozměry : viz. Obr.
Barva : Bílá - bílá
Umístění : sál 1NP + nad stolky 2NP

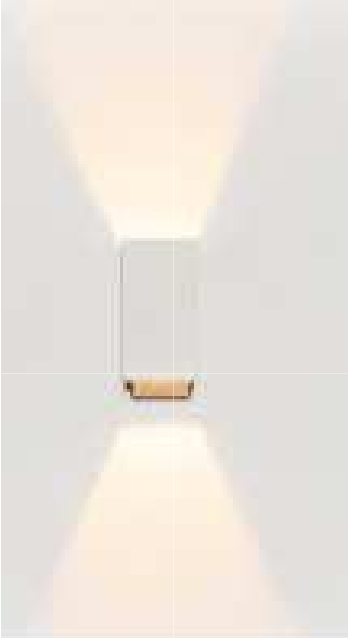

Elektrotechnické parametry:
Vstupní napětí : 230V/50Hz
Stupeň krytí : IP 20
Další označení :
Celkový příkon : 13W
Elektronický předřadník : ano
DIM : ne

Světelně-technické parametry:
Křivka svítivosti : viz obr.
Účinnost :
Zdroj : LED
Světelný tok zdroje : 960lm
Barevné podání :3000K

Označení svítidla : A6 a

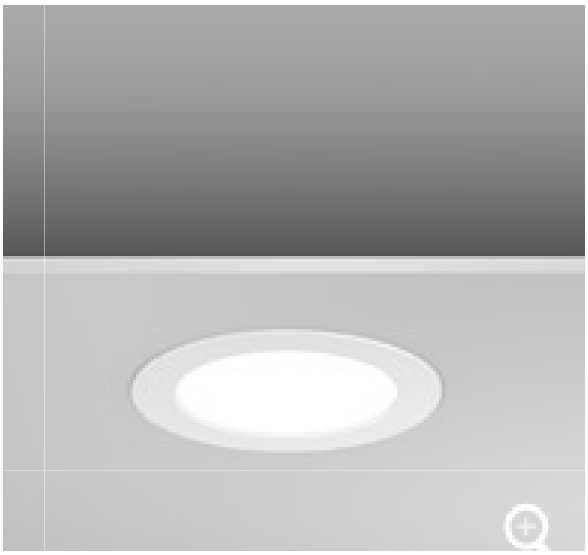

Mechanické parametry:
Typ instalace : vestavné, nebo přisazené
Materiál tělesa svítidla : hliník
Materiál difuzor : plast
Typ difuzoru : opál
Rozměry : D 190mm, H 2,5mm
Barva : bílá
Umístění : Nad výtahy ve všech patrech

Elektrotechnické parametry:
Vstupní napětí : 230V/50Hz
Izolační třída : II
Stupeň krytí : IP40
Další označení : F
Celkový příkon : 9W
Elektronický předřadník : ano
DIM : ne

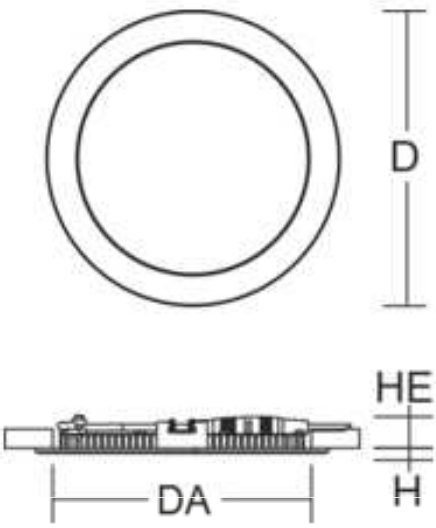

Světelně-technické parametry:
Křivka svítivosti :
Účinnost :
Zdroj : LED
Světelný tok zdroje : 660 lm
Barevné podání : 3000K

Označení svítidla : A6 b

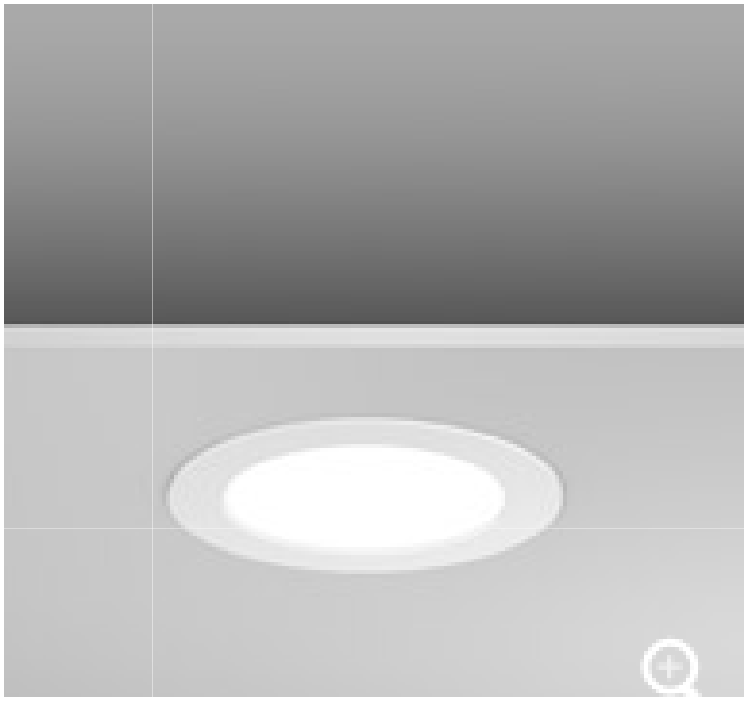

Mechanické parametry:
Typ instalace : vestavné stropní
Stropní otvor: DA 288mm
Materiál tělesa svítidla : hliník
Materiál difuzor : plast
Typ difuzoru : opál
Rozměry : D 317mm, H 3mm
Barva : bílá
Umístění : 1NP kavárna

Elektrotechnické parametry:
Vstupní napětí : 230V/50Hz
Izolační třída : II
Stupeň krytí : IP 40
Další označení : F
Celkový příkon : 23W
Elektronický předřadník : ano
DIM : ne

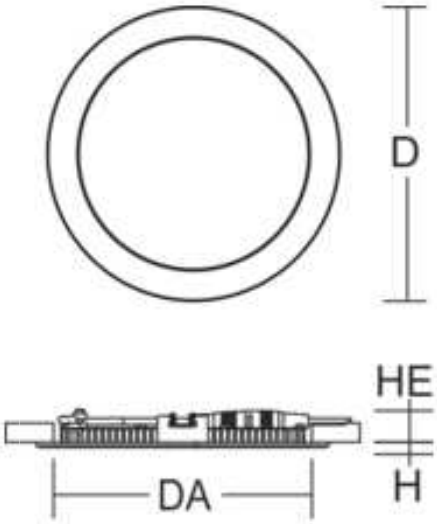

Světelně-technické parametry:
Křivka svítivosti :
Účinnost :
Zdroj : LED
Světelný tok zdroje : 1950lm
Barevné podání : 3000K

Označení svítidla : A7

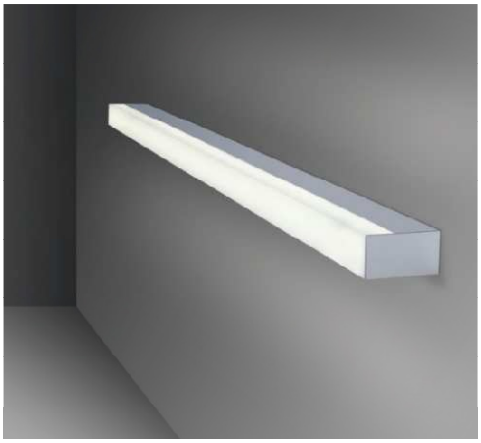

Mechanické parametry:
Typ instalace : nástěnné
Materiál tělesa svítidla : hliník
Materiál difuzor : plast
Typ difuzoru : opál
Rozměry : 900mm/1200mm/1500mm
Barva : aluminium
Umístění : toalety - nad umyvadly

Elektrotechnické parametry:
Vstupní napětí : 230/50 Hz
Izolační třída :
Stupeň krytí : IP 20
Další označení :
Celkový příkon : 18, 23, 28 W
Elektronický předřadník : ano
DIM : ne

Světelně-technické parametry:
Křivka svítivosti : viz obr.
Účinnost : 100 %
Zdroj : LED
Světelný tok zdroje : 1700 , 2267, 2833 lm
Barevné podání : 3000K

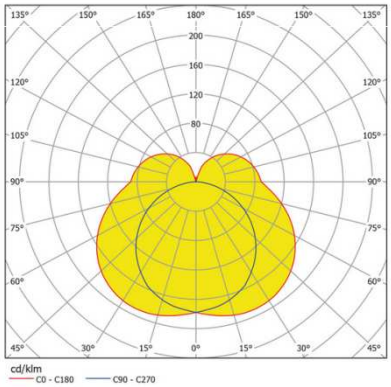

Označení svítidla : A7b

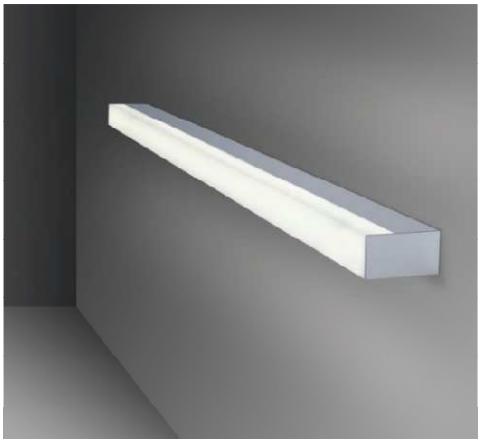

Mechanické parametry:
Typ instalace : nástěnné
Materiál tělesa svítidla : hliník
Materiál difuzor : plast
Typ difuzoru : opál
Rozměry : 900mm/1200mm/1500mm
Barva : aluminium
Umístění : toalety - nad umyvadly

Elektrotechnické parametry:
Vstupní napětí : 230/50 Hz
Izolační třída :
Stupeň krytí : IP 20
Další označení :
Celkový příkon : 18, 23, 28 W
Elektronický předřadník : ano
DIM : ne

Světelně-technické parametry:
Křivka svítivosti : viz obr.
Účinnost : 100 %
Zdroj : LED
Světelný tok zdroje : 1700 , 2267, 2833 lm
Barevné podání : 3000K

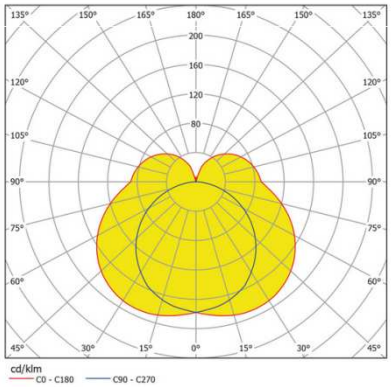

Označení svítidla : A9

Mechanické parametry:
Typ instalace : přisazené
Materiál tělesa svítidla : hliník
Materiál difuzor : plast
Typ difuzoru : opál
Rozměry: L=1 475 mm
Barva : Umístění : toalety, bok kabinek

Elektrotechnické parametry:
Elektronický předřadník : ano
DIM : ne

Světelně-technické parametry:
Křivka svítivosti :
Účinnost :
Zdroj : LED
Barevné podání :3000K

Označení svítidla : A10

Mechanické parametry:
Typ instalace : stropní přisazené
Materiál tělesa svítidla : ocel
Materiál difuzor : PMMA
Typ difuzoru : opál
Rozměry : viz. Obr., L 1533 mm
Barva : bílá
Umístění : technické místnosti 1NP, 1PP

Elektrotechnické parametry:
Vstupní napětí : 230V/50 Hz
Izolační třída : I
Stupeň krytí : IP 54
Další označení : F
Celkový příkon : 70 W
Elektronický předřadník : ano
DIM : ne

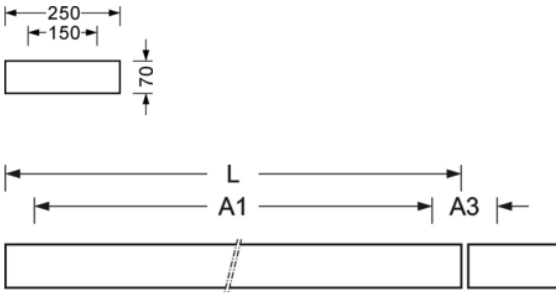

Světelně-technické parametry:
Křivka svítivosti : viz obr.
Účinnost : 56 %
Zdroj : 2x lineární zářivka T5 35 W
Světelný tok zdroje : 3300 lm
Barevné podání : 4000K

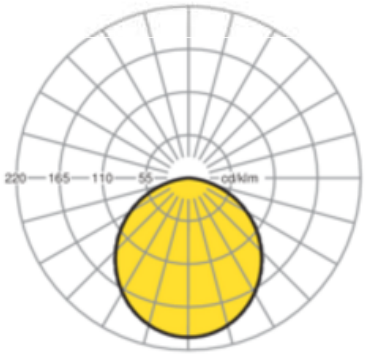

Označení svítidla : A11

Mechanické parametry:
Typ instalace : stropní přisazené
Materiál tělesa svítidla : ocel
Materiál difuzor : PMMA
Typ difuzoru : opál
Rozměry : L 1479xW85xH75
Barva : bílá, mřížka bílá
Umístění: 1 PP - chodba , archiv, příjem knih, 1NP – zázemí kavárny, úklid

Elektrotechnické parametry:
Vstupní napětí : 230V
Izolační třída : I
Stupeň krytí : IP20
Další označení : F
Celkový příkon : 52 W
Elektronický předřadník : ano
DIM : ne

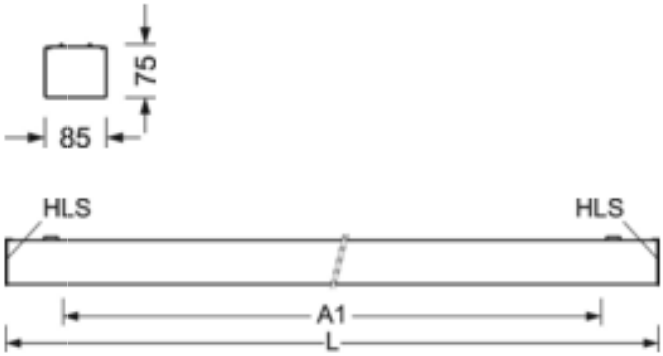

Světelně-technické parametry:
Křivka svítivosti : viz obr.
Účinnost : 57,07 %
Zdroj : 1x lineární zářivka T5
Světelný tok zdroje: 4300 lm
Barevné podání : 4000K

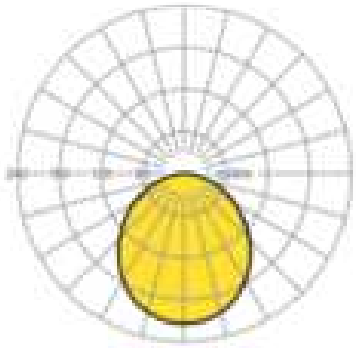

Označení svítidla : A12

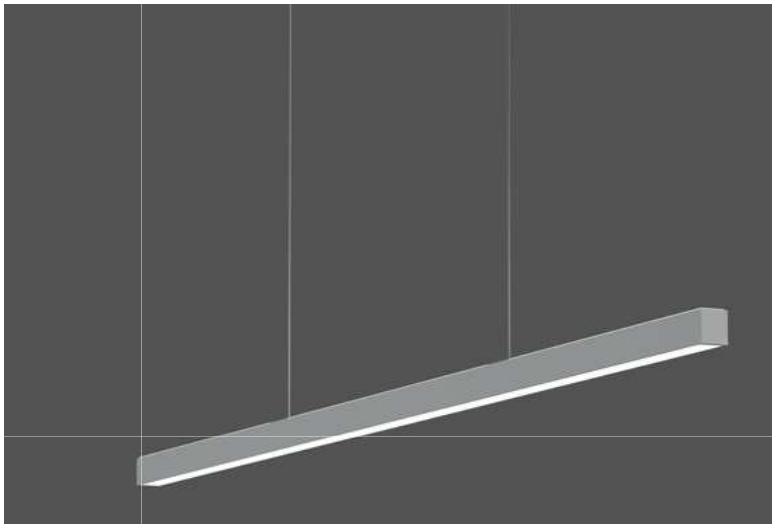

Mechanické parametry:
Typ instalace : stropní závěsné
Materiál tělesa svítidla : AL
Materiál difuzor : PMMA
Typ difuzoru : mikromřížka bílá
Rozměry : L 1362mm, B 27mm, H 33mm
Barva : aluminium
Umístění: 1NP společenský sál, počítačová učebna

Elektrotechnické parametry:
Vstupní napětí : 230V/50Hz
Izolační třída : I
Stupeň krytí : IP20
Další označení : F
Celkový příkon : 42W
Elektronický předřadník : ano
DIM : ano

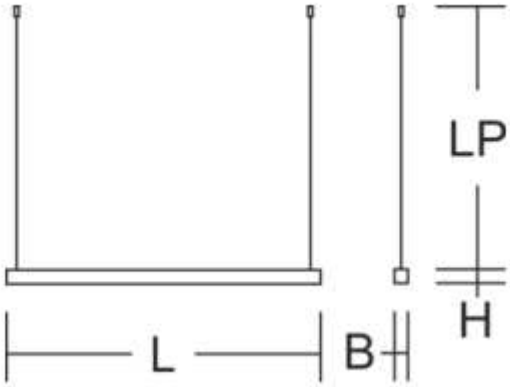

Světelně-technické parametry:
Zdroj : 1x LED 27W DIR, 1x LED 14W INDIR
Světelný tok zdroje : 3650 lm
Barevné podání:3000K

Označení svítidla : A13

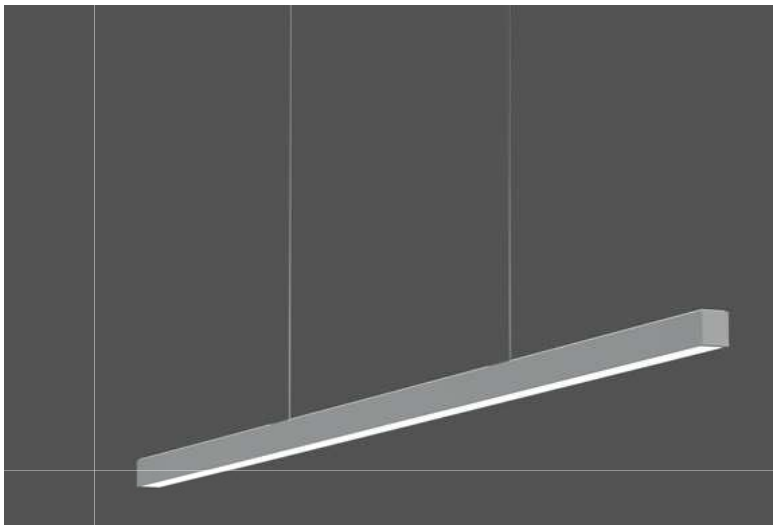

Mechanické parametry:
Typ instalace : stropní závěsné
Materiál tělesa svítidla : AL
Materiál difuzor : PMMA
Typ difuzoru : mikromřížka bílá
Rozměry : L 1362mm, B 27mm, H 33mm
Barva : aluminium
Umístění: veřejné výpůjční prostory 1-3NP

Elektrotechnické parametry:
Vstupní napětí : 220-240 V
Izolační třída :
Stupeň krytí : IP20
Další označení : F
Celkový příkon : 42W
Elektronický předřadník : ano
DIM : ne

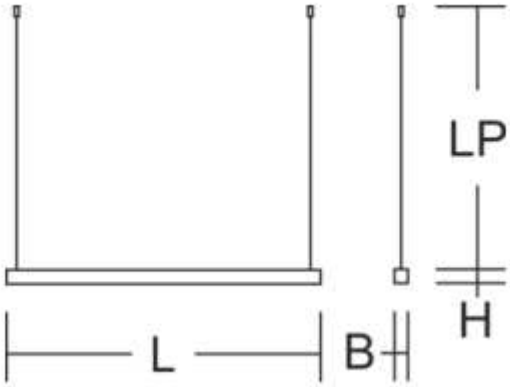

Světelně-technické parametry:
Zdroj : 1x LED 27W DIR, 1x LED 14W INDIR
Světelný tok zdroje : 3650 lm
Barevné podání : 3000K

Označení svítidla : A14

Mechanické parametry:
Typ instalace : stropní přisazené
Materiál tělesa svítidla : hliník
Materiál difuzor : PMMA
Typ difuzoru : bílý rastr
Rozměry : L 1488, W 140, H 69
Barva : bílá
Umístění: šatny 1PP

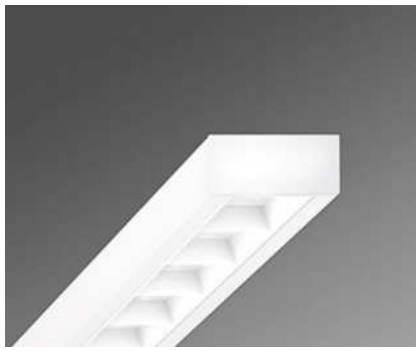

Elektrotechnické parametry:
Vstupní napětí : 220-240 V
Izolační třída : I
Stupeň krytí : IP20
Další označení : F
Celkový příkon : 52 W
Elektronický předřadník : ano
DIM : ne

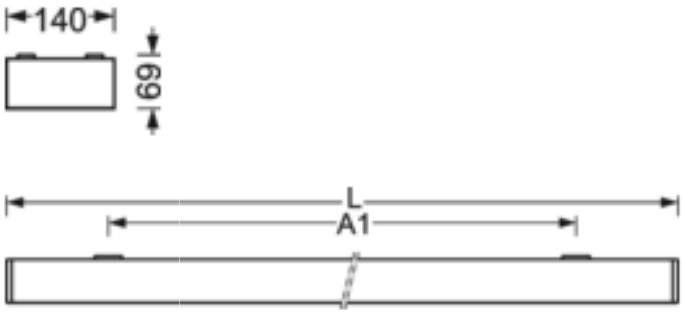

Světelně-technické parametry:
Křivka svítivosti : viz obr.
Účinnost : 73,19 %
Zdroj : 1x lineární zářivka T5
Světelný tok zdroje : 4300 lm
Barevné podání : 4000K

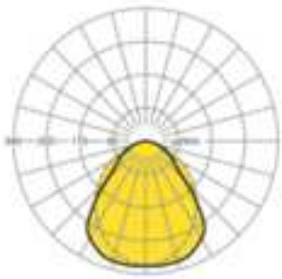

Označení svítidla : A15

Mechanické parametry:
Typ instalace : stropní přisazené
Materiál tělesa svítidla : AL
Materiál difuzor : PMMA
Typ difuzoru : parabolický chromový rastr
Rozměry : L 1488, W 140, H 69
Barva: bílá
Umístění: kanceláře, 1PP, 4NP

Elektrotechnické parametry:
Vstupní napětí : 230 V/50 Hz
Izolační třída : I
Stupeň krytí : IP20
Další označení : F
Celkový příkon : 85 W
Elektronický předřadník : ano
DIM : ne

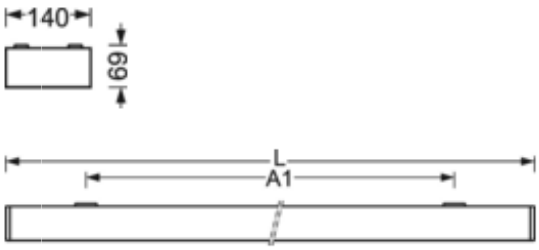

Světelně-technické parametry:
Křivka svítivosti : viz obr.
Účinnost : 85,7 %
Zdroj : 1x lineární zářivka T5
Světelný tok zdroje : 6150 lm
Barevné podání : 4000K

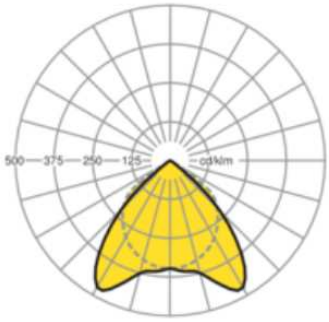

Označení svítidla : A16 a

Mechanické parametry:
Typ instalace : stolní lampy pracovní
Materiál tělesa svítidla :
Materiál difuzor : leštěný hliník
Typ difuzoru :
Rozměry : viz. Obr.
Barva : šedá - titan
Umístění: kanceláře, 1PP, 4NP

Elektrotechnické parametry:
Vstupní napětí :230V/50Hz
Izolační třída :
Stupeň krytí : IP20
Další označení :
Celkový příkon : 9,5W
Elektronický předřadník : ano
DIM : ne

Světelně-technické parametry:
Křivka svítivosti :
Účinnost :
Zdroj : LED
Světelný tok zdroje :
Barevné podání : 3000 K

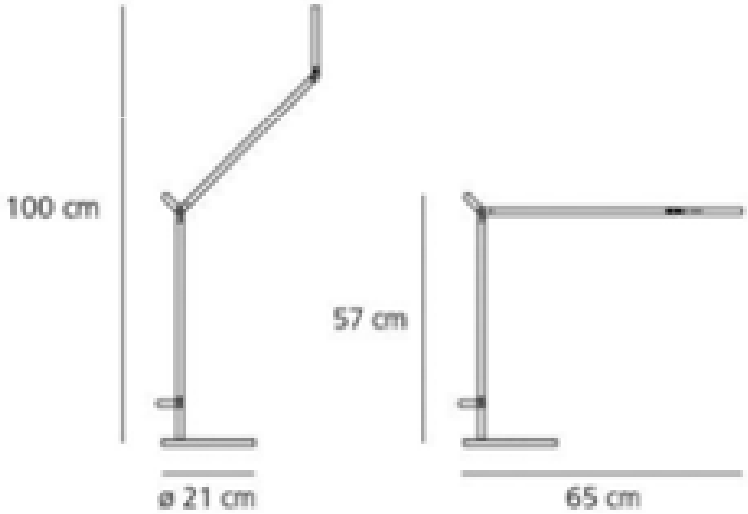

Označení svítidla : A16 b

Mechanické parametry:
Typ instalace : stolní lampy pracovní
Materiál tělesa svítidla : leštěný hliník
Materiál difuzor :
Typ difuzoru :
Rozměry :
Barva: stříbrná - hliník
Umístění: kanceláře, 1PP, 4NP

Elektrotechnické parametry:
Vstupní napětí :230V/50Hz
Izolační třída :
Stupeň krytí : IP20
Další označení :
Celkový příkon : 12W
Elektronický předřadník : ano
DIM : ne

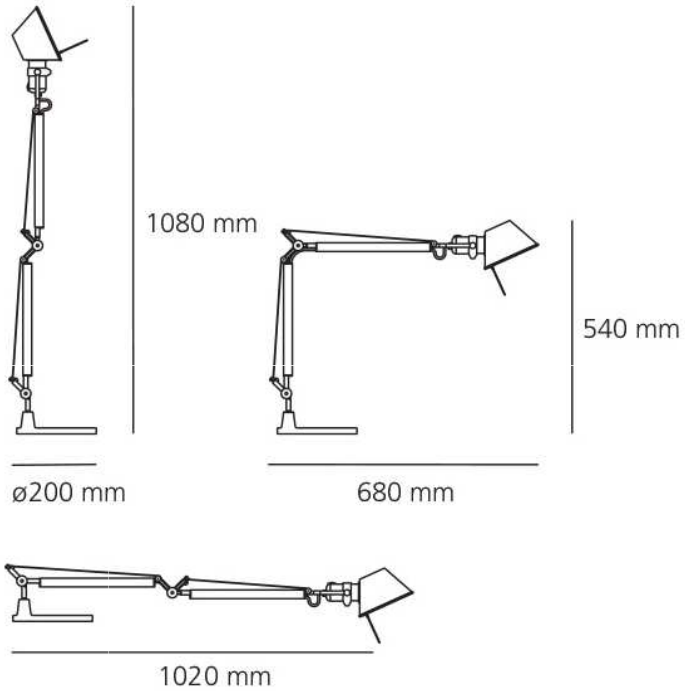

Světelně-technické parametry:
Křivka svítivosti :
Účinnost :
Zdroj : LED
Světelný tok zdroje :
Barevné podání : 3000 K

Označení svítidla : A17

Mechanické parametry:
Typ instalace : Stolní lampy
Materiál tělesa svítidla :
Materiál difuzor :
Typ difuzoru :
Rozměry : viz. Obr.
Barva : černá
Umístění: 2NP studijní boxy

Elektrotechnické parametry:
Vstupní napětí : 230V/50Hz
Izolační třída :
Stupeň krytí : IP 40
Další označení : F, RA 94
Celkový příkon : 5W
Elektronický předřadník : ano
DIM : ne

Světelně-technické parametry:
Křivka svítivosti :
Účinnost :
Zdroj : LED
Světelný tok zdroje : 330lm
Barevné podání : 3000K

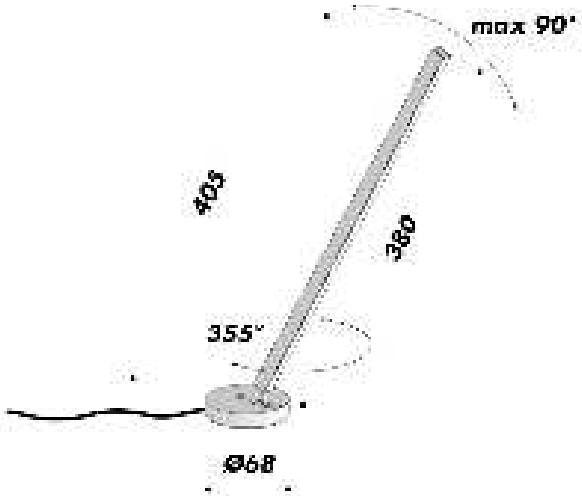

Označení svítidla : A18

Mechanické parametry:
Typ instalace : Stojací lampy
Materiál tělesa svítidla :
Materiál difuzor :
Typ difuzoru :
Rozměry :
Barva : černo – žlutá
Umístění: 2NP

Elektrotechnické parametry:
Vstupní napětí : 230V/50Hz
Izolační třída : IP 20
Stupeň krytí :
Další označení :
Celkový příkon :
Elektronický předřadník : ano
DIM : ano

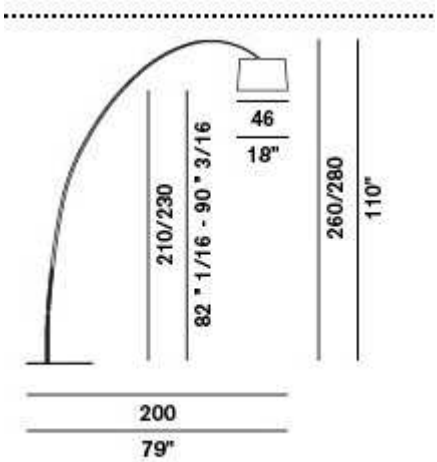

Světelně-technické parametry:
Křivka svítivosti : viz obr.
Účinnost :
Zdroj : LED
Světelný tok zdroje :
Barevné podání : 3000K

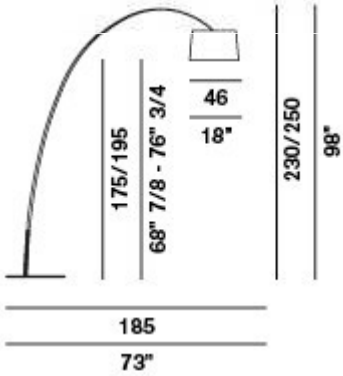

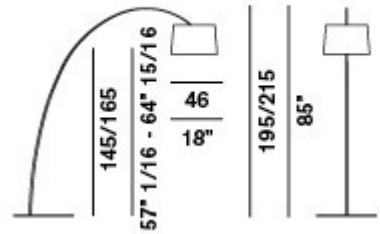

Označení svítidla : A19 - ATYP dle vizualizace

Mechanické parametry:
Typ instalace : přisazené
Barva : černá
Umístění: 1NP – osvětlení baru – Kavárna

Elektrotechnické parametry:
Vstupní napětí : 2230 V / 50 Hz

Světelně-technické parametry:
Křivka svítivosti : viz obr.
Zdroj : LED
Barevné podání : 3000K

Označení svítidla : A20

Mechanické parametry:
Typ instalace : stropní závěsné
Materiál tělesa svítidla : sklo
Materiál difuzor :
Typ difuzoru :
Barva : čiré sklo + tyrkys – viz. Obr.
Rozměry : viz. Obr.
Umístění: 1NP kavárna – osvětlení nad stolky

Elektrotechnické parametry:
Vstupní napětí : 220-240 V
Izolační třída : I
Stupeň krytí : IP20
Další označení :
Celkový příkon : 7,5W
Elektronický předřadník : ne
DIM : ne

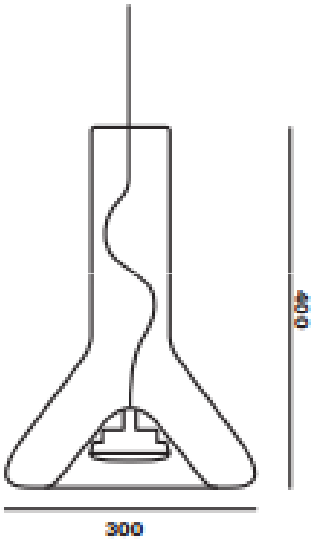

Světelně-technické parametry:
Křivka svítivosti :
Účinnost :
Zdroj : gx53 7,5W
Světelný tok zdroje : 500lm
Barevné podání : 3000K

Označení svítidla : A21 ATYP

Mechanické parametry:
Typ instalace : přisazené **ATYP**
Umístění: kavárna 1NP – police s časopisy

Elektrotechnické parametry:
Vstupní napětí : 230V/50Hz
Elektronický předřadník : ano
DIM : ne

Světelně-technické parametry:
Křivka svítivosti : viz obr.
Zdroj **:** LED pásky
Světelný tok zdroje :
Barevné podání : 3000K

Označení svítidla : A22

Mechanické parametry:
Typ instalace : závěsné
Materiál tělesa svítidla : ocel
Materiál difuzor :
Typ difuzoru :
Rozměry : 2400x180x120
Barva: černá
Umístění:2NP výpůjční pulty

Elektrotechnické parametry:
Vstupní napětí : 230V/50Hz
Izolační třída : I
Stupeň krytí : IP20
Další označení :
Celkový příkon : 187W
Elektronický předřadník : ano
DIM : ne

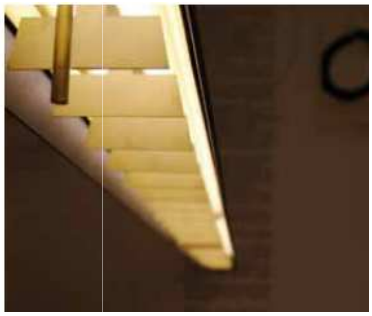

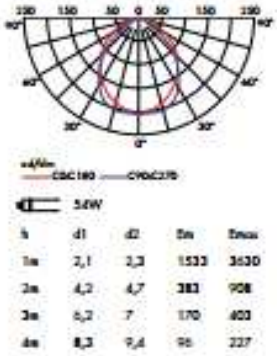

Světelně-technické parametry:
Křivka svítivosti : viz obr.
Účinnost :
Zdroj :LED
Světelný tok zdroje : 19680lm
Barevné podání : 3000K

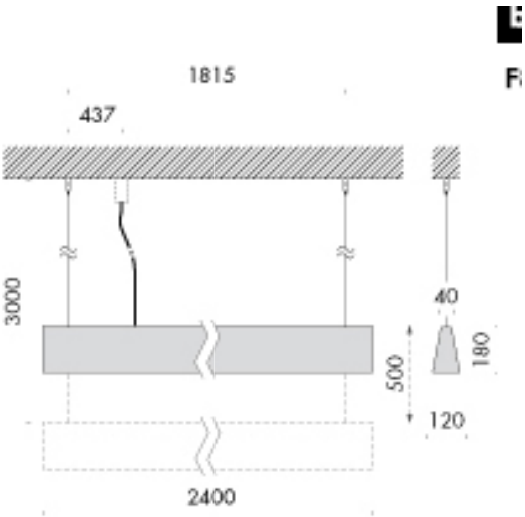

Označení svítidla : A23

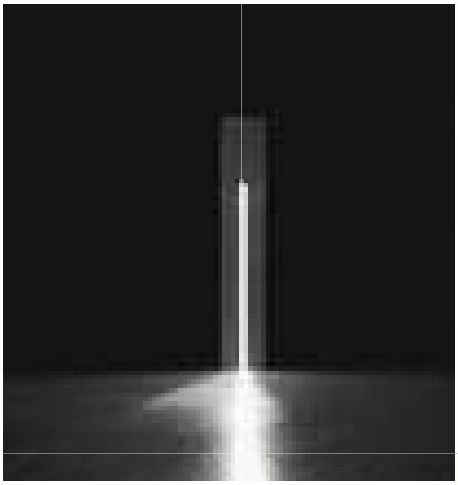

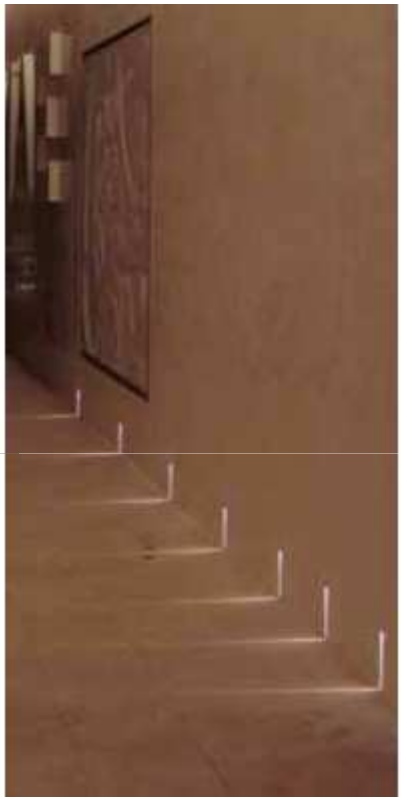

Mechanické parametry:
Typ instalace : vestavné
Materiál tělesa svítidla : ocel
Materiál difuzor :
Typ difuzoru :
Rozměry : viz. Obr.
Velikost otvoru: 20x172x80mm
Barva:
Umístění: 4NP – chodba
Pozn: možno navolit směr vyzařování světla

Elektrotechnické parametry:
Vstupní napětí : 230V/50Hz
Izolační třída : II
Stupeň krytí : IP20
Další označení : F
Celkový příkon : 2W
Elektronický předřadník : ano
DIM :

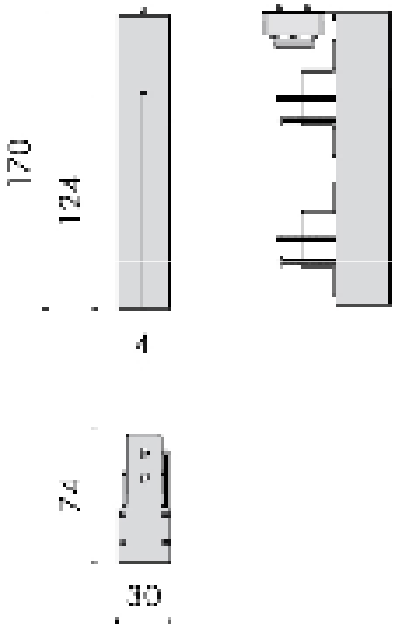

Světelně-technické parametry:
Křivka svítivosti :
Účinnost :
Zdroj : LED
Světelný tok zdroje :
Barevné podání : 3000K

Označení svítidla : A24

Mechanické parametry:
Typ instalace : zavěšené
Materiál tělesa svítidla : sklo
Materiál difuzor :
Typ difuzoru :
Rozměry : viz. Obr.
Barva: možno zvolit barvu skla, povrch nosné části, barvu kabelu
Umístění: 4NP nad stolky

Elektrotechnické parametry:
Vstupní napětí : 230V/50Hz
Izolační třída :
Stupeň krytí : IP20
Další označení :
Celkový příkon : 7,5W
Elektronický předřadník : ano
DIM :

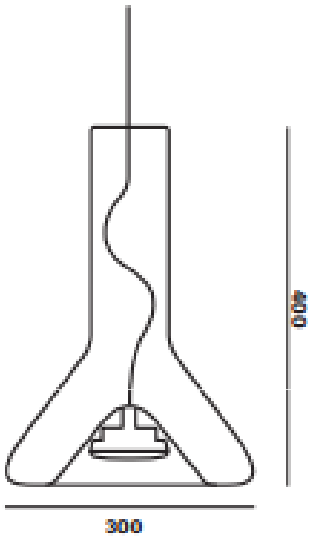

Světelně-technické parametry:
Křivka svítivosti :
Účinnost :
Zdroj : gx53 7,5W
Světelný tok zdroje : 500lm
Barevné podání : 3000K

Dostupná provedení:

Barva skla

- hnědá kouřová - transparentní sklo (CGC 538)
- šedá kouřová - transparentní sklo (CGC 516)
- transparentní sklo (CGC 23)

Povrch nosné části

- chrom (CCS 275)
- měď (CCS 584)
- mosaz (CCS 69)
- menthol (CCS 723)
- šedá (CCS 720)
- bílá (CCS 575)
- černá (CCS 582)
- magenta (CCS 724)

Barva el. vedení

- textilní kabel - menthol (CECL 725)
- textilní kabel - magenta (CECL 726)
- textilní kabel - černý (CECL 519)
- textilní kabel - šedý (CECL 520)
- textilní kabel - bílý / příplatek za 1m (CECL 713)
- textilní kabel - černý / příplatek za 1m (CECL 704)
- textilní kabel - šedý / příplatek za 1m (CECL 716)
- textilní kabel - menthol / příplatek za 1m (CECL 769)
- textilní kabel - magenta / příplatek za 1m (CECL 770)
- textilní kabel - bílý (CECL 521)

Označení svítidla : A25 ATYP

Mechanické parametry:
Typ instalace : ATYP - přisazené opálové KOULE
Materiál tělesa svítidla :
Materiál difuzor :
Typ difuzoru :
Rozměry :
Barva:
Umístění: sloupy - 3NP + podesta mezi 2-3NP

Elektrotechnické parametry:
Vstupní napětí : 230V/50Hz
Izolační třída :
Stupeň krytí :
Další označení
Celkový příkon :
Elektronický předřadník :
DIM :

Světelně-technické parametry:
Křivka svítivosti :
Účinnost :
Zdroj : Světelný tok zdroje :
Barevné podání :3000K

Označení svítidla : A26

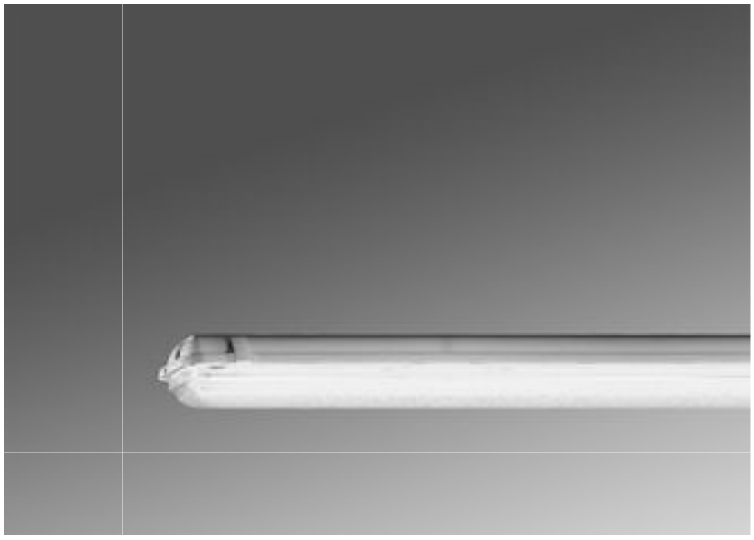

Mechanické parametry:
Typ instalace : přisazené stropní
Materiál tělesa svítidla : sklolaminát
Materiál difuzor : akryl
Typ difuzoru : čirý
Rozměry : L 673mm,W111mm,H110mm
Barva: šedá
Umístění: 1PP sklepní místnosti

Elektrotechnické parametry:
Vstupní napětí : 230V/50Hz
Izolační třída : I
Stupeň krytí : IP 67
Další označení : F, D
Celkový příkon : 16 W
Elektronický předřadník : ano
DIM : ne

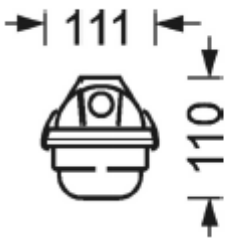

Světelně-technické parametry:
Křivka svítivosti : viz obr.
Účinnost : 96,4 %
Zdroj : 1x lineární zářivka 14W T5
Světelný tok zdroje : viz. Obr.
Barevné podání : 4000 K

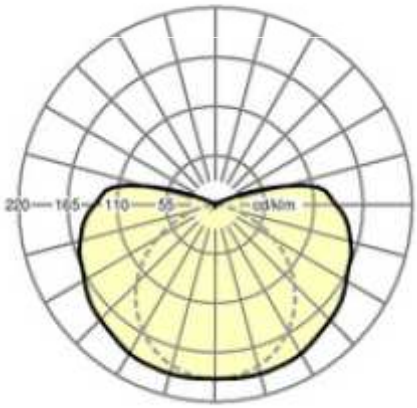

Označení svítidla : A27

Mechanické parametry:
Typ instalace : přisazené na ATYPU A19
Materiál tělesa svítidla : hliník
Materiál difuzor : PMMA
Typ difuzoru : čirý
Rozměry : 124x 124 mm
Barva: černá
Umístění: kavárna – osvětlení tabule 1 NP

Elektrotechnické parametry:
Vstupní napětí : 230 V / 50 Hz
Stupeň krytí : IP65
Další označení :
Celkový příkon : 15 W
Elektronický předřadník : ano
DIM : ne

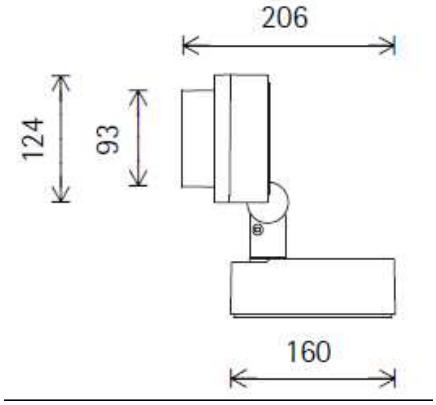

Světelně-technické parametry:
Křivka svítivosti : viz obr.
Účinnost : 100 %
Zdroj : LED
Světelný tok zdroje : 1200 lm
Barevné podání :3000K

Označení svítidla : A28

Mechanické parametry:
Typ instalace : vestavné
Materiál tělesa svítidla :
Materiál difuzor :
Typ difuzoru : opál
Rozměry :
Barva: saténově bílá
Umístění: schodiště do 4NP, pod zábradlím

Elektrotechnické parametry:
Vstupní napětí : 24 V
Izolační třída : III
Stupeň krytí : IP65
Další označení : F
Celkový příkon : 4W
Elektronický předřadník : ano
DIM : ne

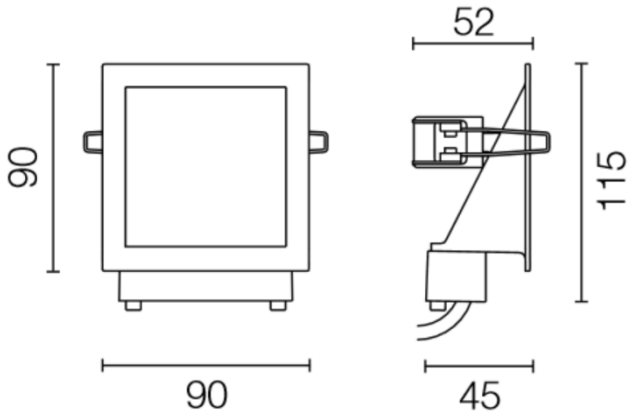
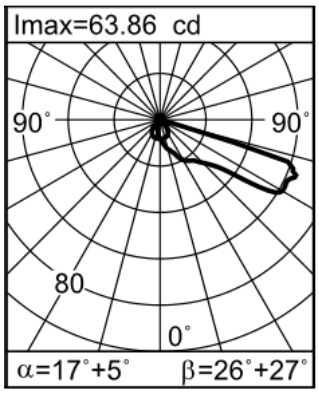
Světelně-technické parametry:
Křivka svítivosti : viz obr.
Účinnost :
Zdroj : LED
Světelný tok zdroje : 220 lm
Barevné podání : 3000K