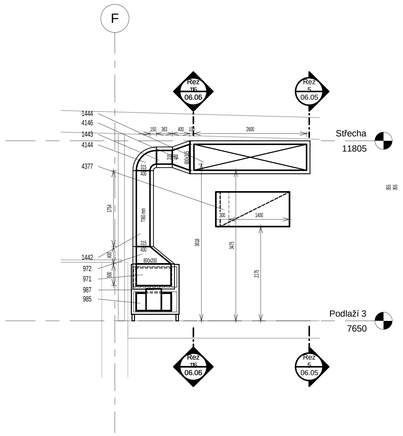

1 Řez 8
1 : 50

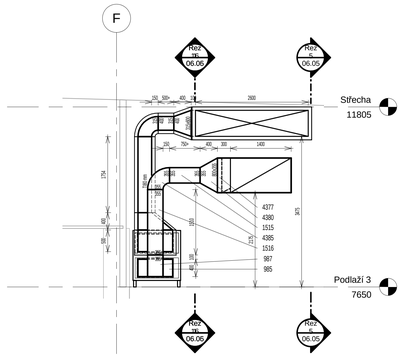

2 Řez 9
1 : 50

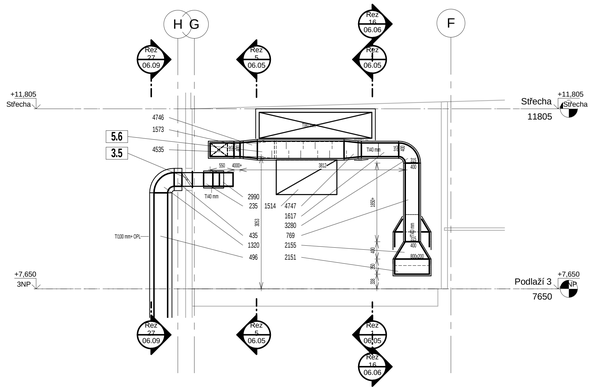

3 Řez 10
1 : 50

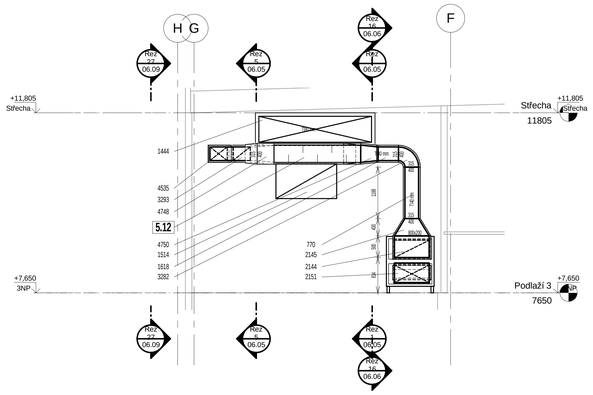

4 Řez 11
1 : 50

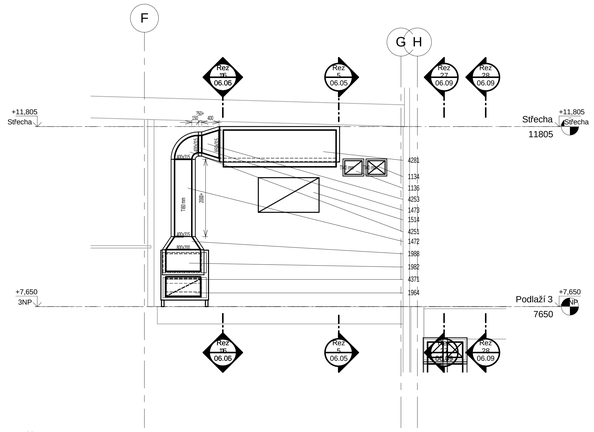

5 Řez 12
1 : 50

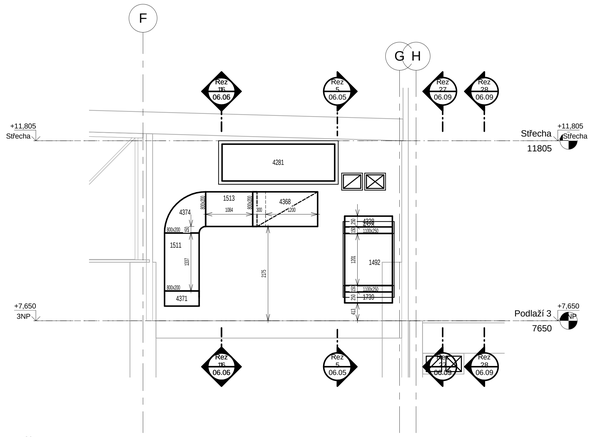

6 Řez 13
1 : 50

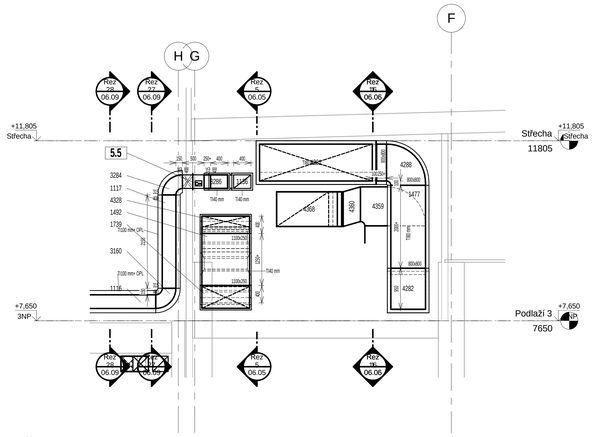

7 Řez 14
1 : 50

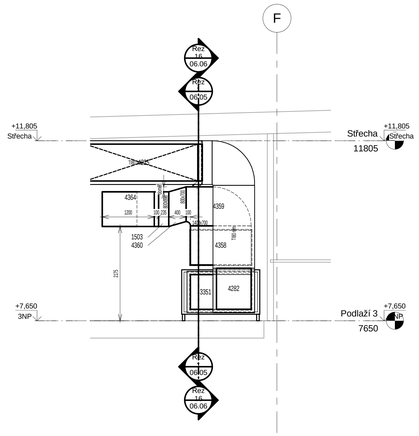

8 Řez 15
1 : 50

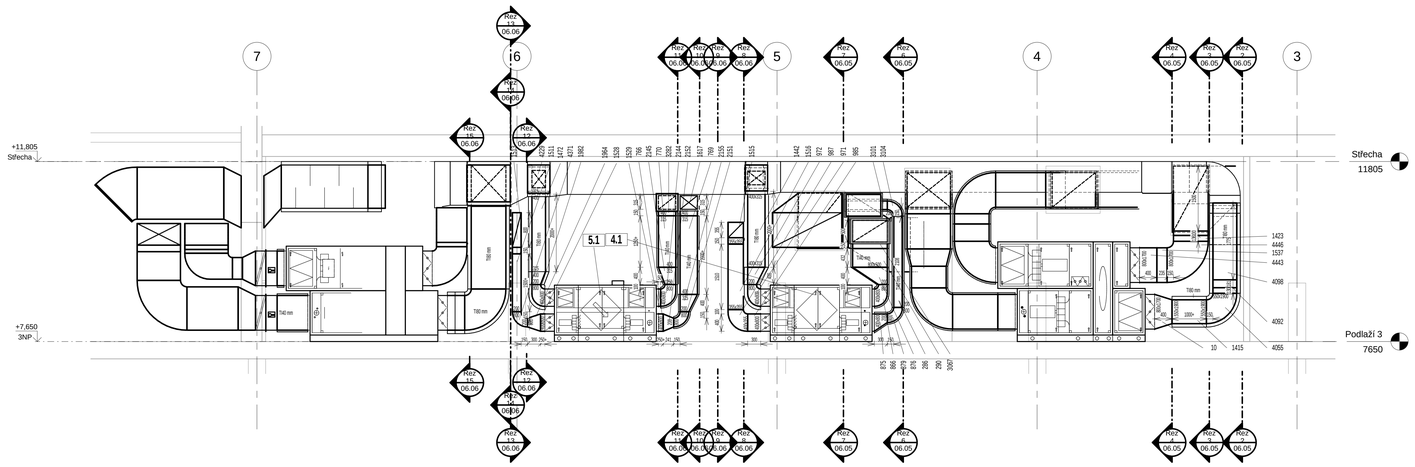

9 Řez 16
1 : 50

název stavby

Sportovní hala -střední trakt areál " Klimeška" Kutná Hora

místo stavby
k.ú.Kutná, Hora,p.č.3336,3337/1,3340,3341,3337/14

investor
Město Kutná Hora, Havlíčkovo náměstí 552, 284 01 Kutná Hora

generální projektant
milota
PROJEKČNÍ KANCELÁŘ
MILOTA Holding, a.s.
Kutná, 572 01
Hlavko
Čín a vlastníci
www.milota.cz
Tel.: 725 829 282
číslo zakázky **494**
revize datum

zpracovatel
Technika prostředí
Ing.Václav Vobornik
Na Svahu 1202, Kosmonosy, 293 06
tel.,fe-mail: 603 485 675 / technpro@seznam.cz
číslo zakázky zpracovatele
16035-F5 / 2

autorizace

hl. architekt projektu
Ing.arch.Irena Páthová, Ing.arch.Jitka Pacoubková

Hlavní inženýr projektu
ING. JIŘÍ OPAT
podpis

odpovědná osoba
ING. VÁCLAV VOBORNÍK
podpis

vypracoval
podpis

kontroloval
podpis

± 0,000 = 223,60 m n.m.

stupeň dokumentace
DOKUMENTACE PRO PROVEDENÍ STAVBY
kód **DPS**

část stavební
D – DOKUMENTACE STAVEB

objekt profesní
SO 21, SO 22

díl
06 – VZDUCHOTECHNICKÁ ZAŘÍZENÍ

název přílohy
Strojovna VZT - řezy 8-16

datum 11/2016
měřítko –
formát 9xA4
paré

číslo D1. . . 06 . 06 . část . díl . revize .