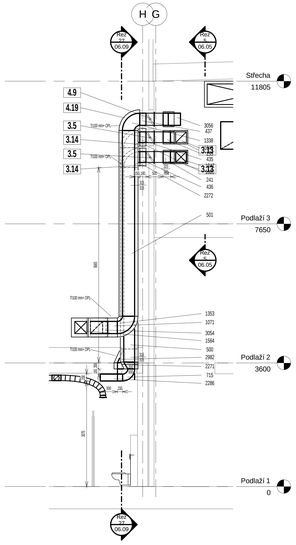

1 Řez 24
1 : 50

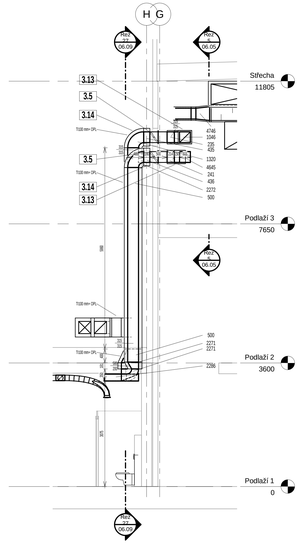

2 Řez 25
1 : 50

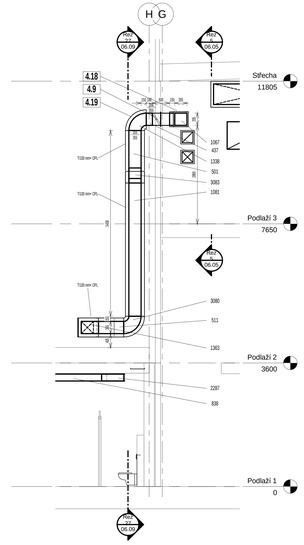

3 Řez 26
1 : 50

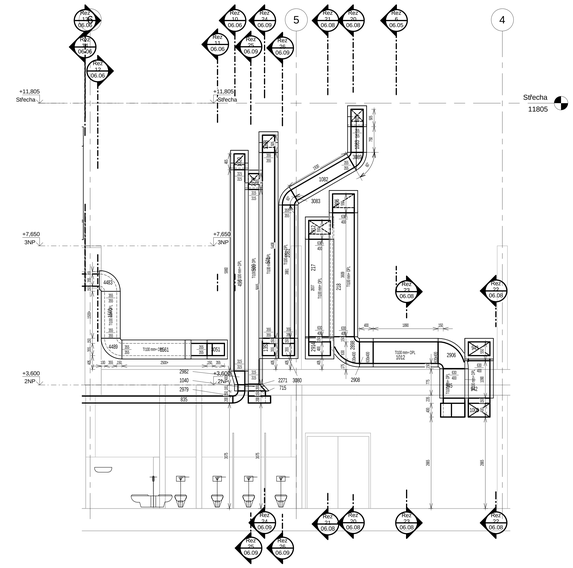

4 Řez 27
1 : 50

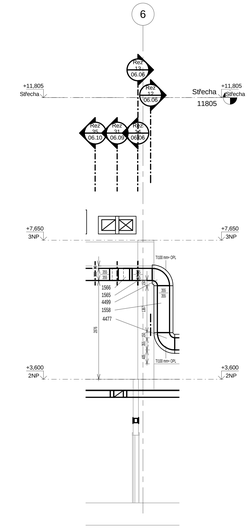

5 Řez 28
1 : 50

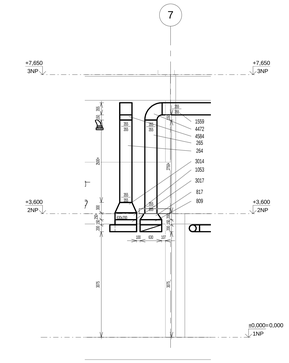

6 Řez 29
1 : 50

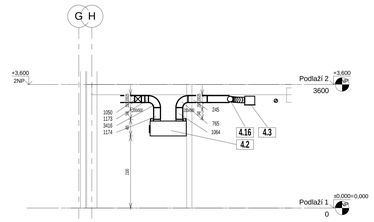

7 Řez 30
1 : 50

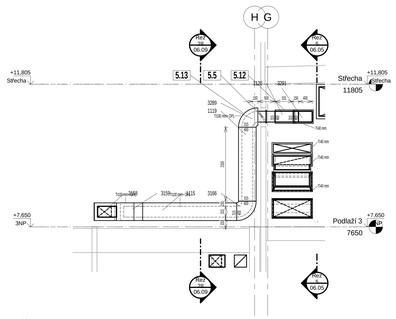

8 Řez 31
1 : 50

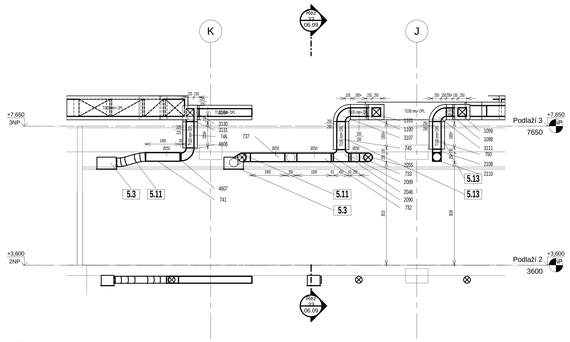

9 Řez 32
1 : 50

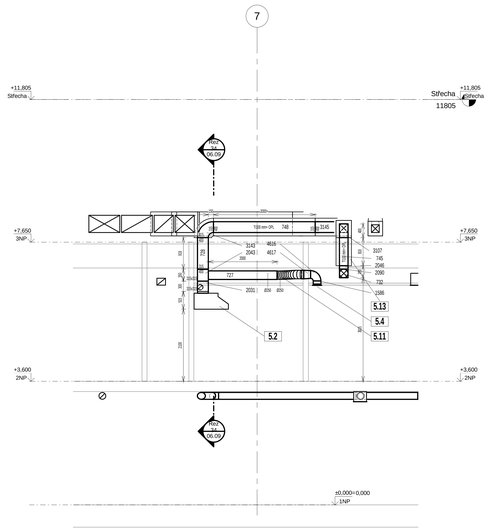

10 Řez 33
1 : 50

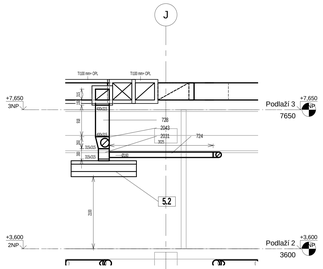

11 Řez 34
1 : 50

název stavby
Sportovní hala -střední trakt areál " Klimeška" Kutná Hora

místo stavby: k.ú.Kutná Hora,p.č.3336,3337/1,3338,3341/1,3337/5,

generální projektant: milota PROJEKČNÍ KANCELÁŘ, místo trvalé bydliště: Kamenný Most 1, 284 01 Kutná Hora, IČ:47580401, DIČ:CZ6306270004, zápis v OR u KS v Hradci Králové, oddíl C, vložka 1000, tel./fax: 327 511 111, zakázka číslo: 494

zpracovatel: Technika prostředí, Ing.Václav Voborník, Na Svahu 1092, Kostomlaty, 250 06, tel.,e-mail: 603 485 875 / vertopo@seznam.cz, IČ: 101 931 701, zakázka číslo: 16035-F5 / 2

investor: Město Kutná Hora, Havlíčkova náměstí 552, 284 01 Kutná Hora

autorizace

revize datum | hl. architekt projektu: Ing.arch.Irena Pátková, Ing.arch.Jitka Papoušková

hlavní inženýr projektu: ING. JIŘÍ OPAT — podpis
odpovědný inženýr: ING. VÁCLAV VOBORNÍK — podpis
vypracoval — podpis
kontroloval — podpis

± 0,000 = 223,60 m n.m.

stupeň dokumentace: DOKUMENTACE PRO PROVÁDĚNÍ STAVBY — stupeň: **DPS**
část: D – DOKUMENTACE STAVEB
objekt: SO 21, SO 22
díl: 06 – VZDUCHOTECHNICKÁ ZAŘÍZENÍ
název výkresu: **Zařízení VZT3,4,5 - řezy 24-34**

datum: 11/2016 | měřítko: - | formát: 9Ha4x | part:
číslo: **D1. . .06 . 09** | změna: .