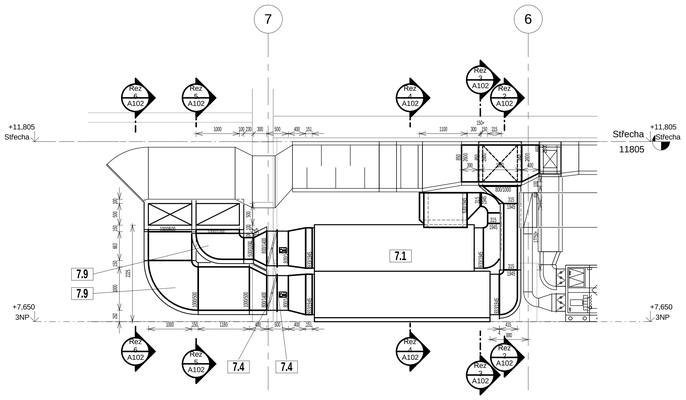


1 Řez 1
1 : 50

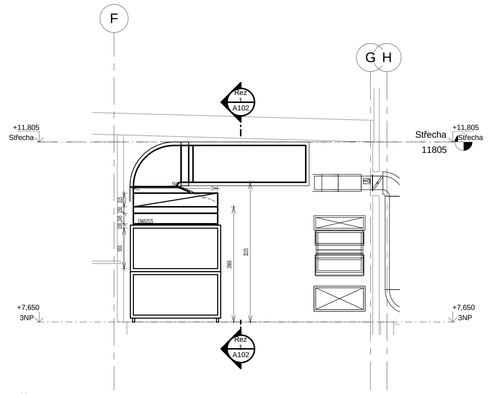


3 Řez 3
1 : 50

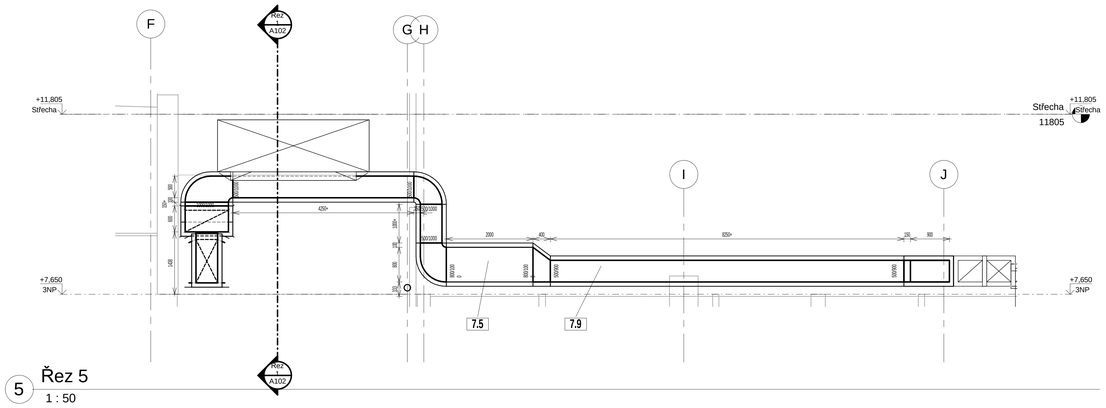


5 Řez 5
1 : 50

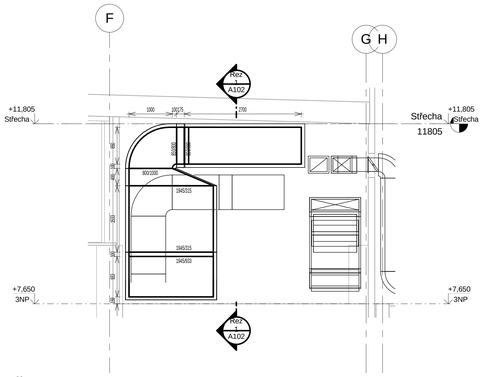


2 Řez 2
1 : 50

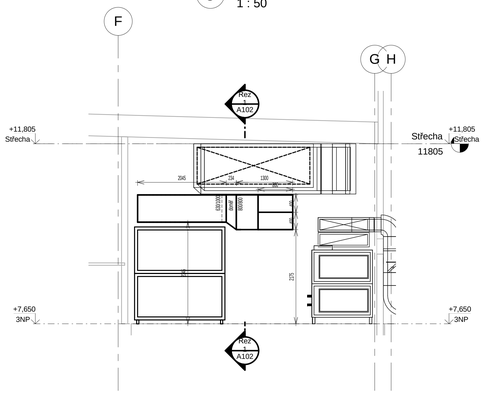


4 Řez 4
1 : 50

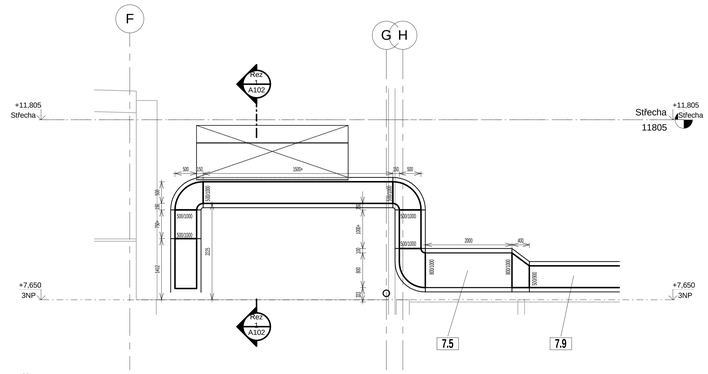


6 Řez 6
1 : 50

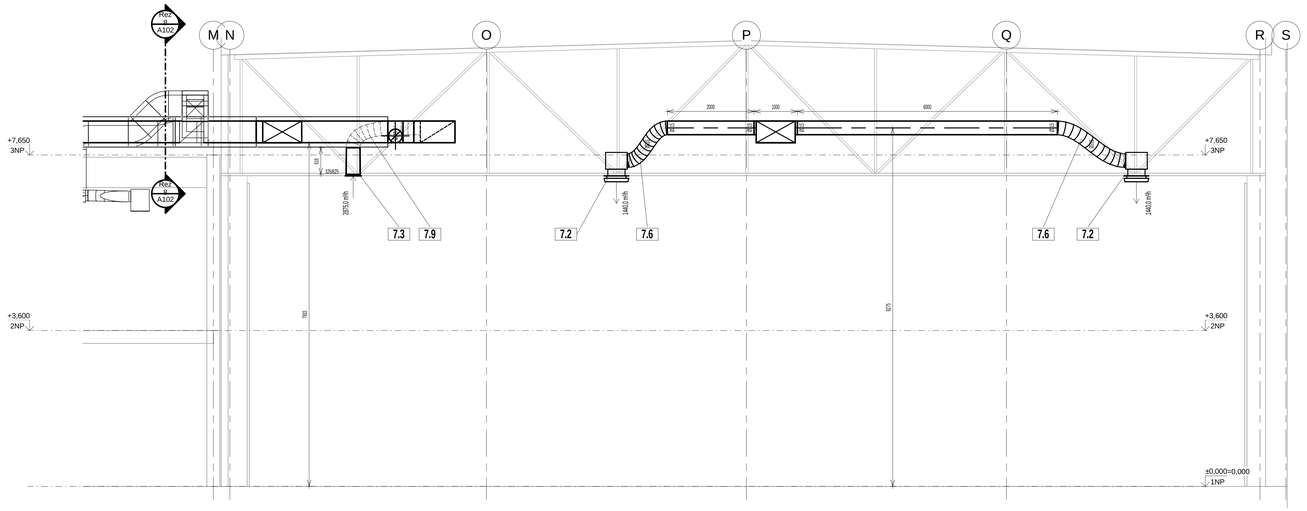


9 Řez 9
1 : 50

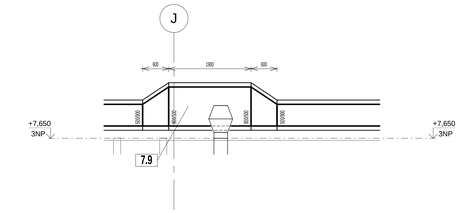


7 Řez 7
1 : 50

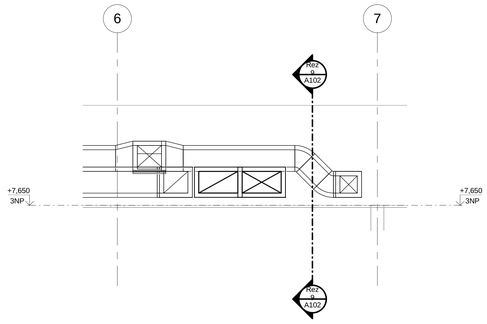


8 Řez 8
1 : 50

## POZNÁMKY:

Zpracovaný stupeň odpovídá projektu pro provedení stavby a k tomuto účelu má být dokumentace také použita. Nejedná se o dokumentaci výrobní / dílenskou.
Dodavatel stavby je povinen při realizaci pracovat v koordinaci s dodavateli ostatních dotčených profesí a interiérového vybavení.
Přesné propojení instalací vzduchotechniky a chlazení realizovaných v rámci dodávky stavby s prvky dodávek bude podrobně řešeno ve výrobní dokumentaci stavby i dodávek.
Dodavatelé obou částí jsou povinni spolupracovat na vypracování této dokumentace.
Finální výrobní dokumentace bude před započetím výroby předložena investorovi ke schválení.
V případě, že bude pro objednatele nebo budoucího dodavatele některá část nesrozumitelná nebo nejednoznačná, musí být generální projektant vyzván k jejímu doplnění nebo podání vysvětlení.
V případě nesouladu skutečnosti na místě stavby s údaji uvažovanými v PD, dodavatel stavby v dostatečném předstihu a před objednáním příslušných materiálů a výrobků kontaktuje zpracovatele PD pro podání vysvětlení a dopracování.
V případě, že se uváděné skutečnosti v průběhu provádění stanou neplatnými, nemohou být navržená opatření automaticky použita, ale projektant musí být vyzván k aktualizaci technického návrhu.
Dokumentaci je nutné použít jako celek včetně všech jejích částí(tedy i včetně technických zpráv)- v případě nesrovnalostí, rozporných nebo nejednoznačných informací v jednotlivých částech projektové dokumentace musí být její zpracovatel vyzván k doplnění, vysvětlení nebo úpravě. Zejména musí být dodrženy podmínky stanovené v požárně bezpečnostním řešení stavby!
Při realizaci je nutno postupovat v souladu s technologickými postupy, technickými materiály výrobců / dodavatelů materiálů pro jednotlivé části stavby a příslušnými technickými normami platnými v ČR.
Při realizaci je předepsáno dodržet příslušné technické postupy a typové detaily výrobců materiálů, které jsou k dispozici např. na webových stránkách těchto dodavatelů .
Dodavatelem musí být odborná firma, která má s podobnými pracemi zkušenosti a která se sama obeznámila se všemi okolnostmi této zakázky a zahrnula je do nabízené ceny.
Součástí ceny musí být veškeré náklady včetně přípomocí, aby cena byla konečná a zahrnovala celou dodávku akce. Dodavatel ručí za to, že v nabízené ceně jsou navrženy veškeré potřebné konstrukce, prvky, zařízení a potřebné výkony a že všechny početní úkony jsou provedeny správně. V případě chybných výpočtů platí cena, která je výhodnější pro investora. Dodávka akce se předpokládá včetně kompletní montáže, veškerého souvisejícího doplňkového, podružného a montážního materiálu tak, aby celé zařízení bylo funkční a splňovalo všechny předpisy, které se na ně vztahují.
Při zpracování nabídky je nutné vycházet ze všech částí dokumentace (tj. technických zpráv, seznamu pozic, výkresové dokumentace, katalogů výrobců a specifikace materiálu).
Pouhým oceněním specifikovaného materiálu není možné vypracovat kvalitní nabídku.
Povinností dodavatele je překontrolovat specifikaci materiálu a případný chybějící materiál nebo výkony doplnit a ocenit.
Součástí cenové nabídky bylo i vytipování položek, které mohou být znovu využity (tj.demontovány a osazeny na novém místě). Tyto položky musejí být odborně demontovány, uskladněny v k tomu vhodných podmínkách a opětovně odborně namontovány.
Je třeba dbát na to, že prováděná úprava nesmí omezit provoz zbytku areálu - tj. při bouracích pracích a demontážích je nutno postupovat s maximální opatrností, aby se zabránilo poškození potřebných rozvodů, konstrukcí...
Veškeré prostupy skrz požární stěny/ stropy/ příčky musejí být požárně těsněny - viz projekt PBŘ.

název stavby: **Víceúčelová sportovní hala areál " Klimeška" Kutná Hora-3.etapa.Tr.hala.**

k.ú.Kutná, Hora,p.Č.3336,3337/1,3340,3341,3337/14

milota PROJEKČNÍ KANCELÁŘ 494
Milota Kamil, s.r.o. Husova 157/2 Kutná Hora 284 01 Čáslavsko
www.milota.cz Tel.: 775 323 232

investor: Město Kutná Hora, Havlíčkovo náměstí 552, 284 01 Kutná Hora

zpracovatel: Technika prostředí, Ing.Václav Voborník, Na Svahu 1092, Kromměřýž, 293 06, tel./e-mail: 603 485 875 / technpro@seznam.cz, 18012-F5
Číslo zakázky zpracovatele
autorizace

datum
hl. architekt projektu: Ing.arch.Irena Páfková, Ing.arch.Jitka Pařoubková
hlavní inženýr projektu: ING. JIŘÍ OPAT podpis
odpovědná osoba: ING. VÁCLAV VOBORNÍK podpis
vypracoval podpis
kontroloval podpis

± 0,000 = 223,60 m n.m.

stupeň dokumentace: DOKUMENTACE PRO PROVEDENÍ STAVBY
kód: **DPS**
část stavební: D – DOKUMENTACE STAVEB
část provozní: SO 21, SO 22
název přílohy: 06 - VZDUCHOTECHNICKÁ ZAŘÍZENÍ

# Řezy - VZT

datum: 05/2018 měřítko: 1:50 formát: 28xA4 paré

| číslo | část | | | | verze |
|---|---|---|---|---|---|
| D1. | . | . | 06 | . 04 | . |